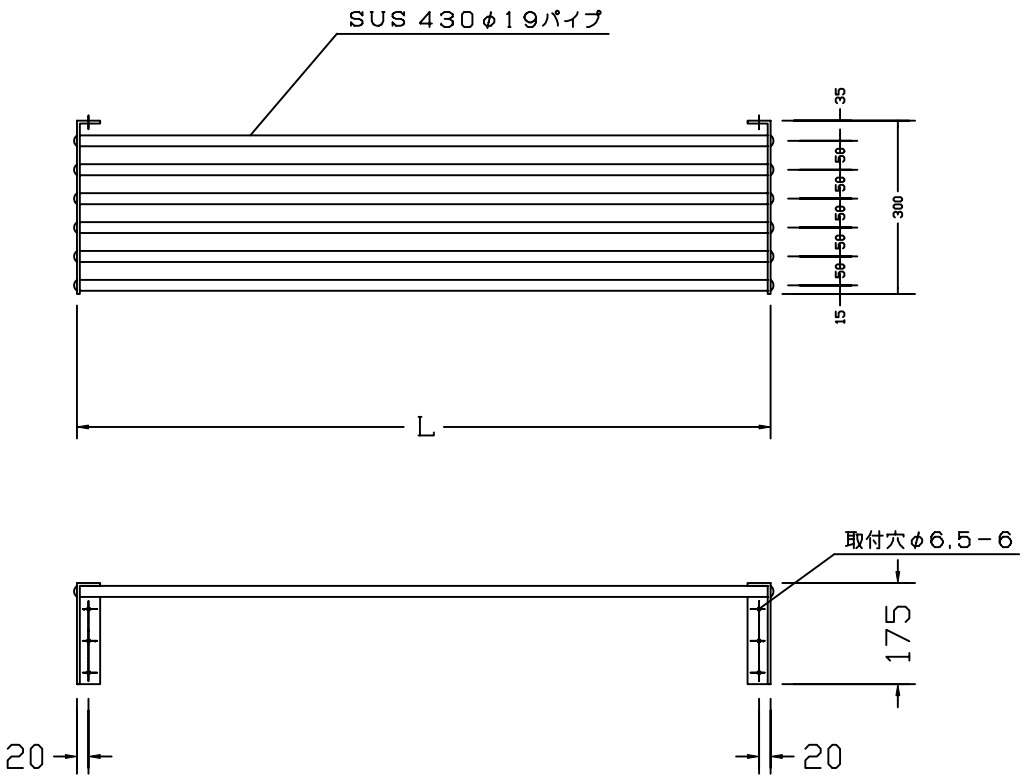

型　式	本体寸法（mm）			中間ブラケット
	間口L	奥　行	高　さ	
PS 60－30	600	300	175	ナ　シ
PS 75－30	750	300	175	ナ　シ
PS 90－30	900	300	175	ナ　シ
PS100－30	1000	300	175	ナ　シ
PS120－30	1200	300	175	ナ　シ
PS150－30	1500	300	175	ナ　シ
PS180－30	1800	300	175	有
PS210－30	2100	300	175	有
PS240－30	2400	300	175	有
PS270－30	2700	300	175	有

訂正	月　日	SANPO	三宝ステンレス工業株式会社 〒572－0077 大阪府寝屋川市点野5丁目31番7号 TEL 072-828-3701　FAX 072-826-3059	縮尺 1/10	工事名	図名	承認	設計	製図	設計　年　月　日 図面 No