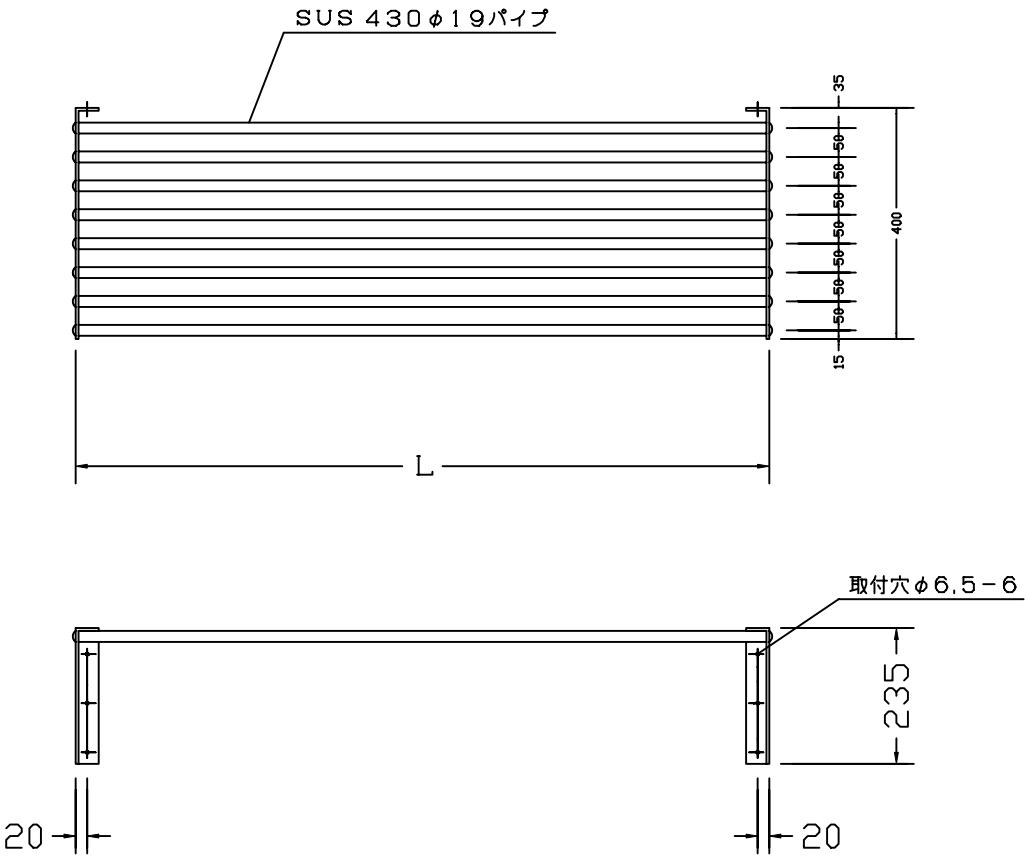

型　式	本体寸法（mm）			中間ブラケット
	間口L	奥　行	高　さ	
PS 60－40	600	400	235	ナ　シ
PS 75－40	750	400	235	ナ　シ
PS 90－40	900	400	235	ナ　シ
PS100－40	1，000	400	235	ナ　シ
PS120－40	1，200	400	235	ナ　シ
PS150－40	1，500	400	235	ナ　シ
PS180－40	1，800	400	235	有
PS210－40	2，100	400	235	有
PS240－40	2，400	400	235	有
PS270－40	2，700	400	235	有

訂正	月　日	SANPO	三宝ステンレス工業株式会社 〒572－0077 大阪府寝屋川市点野5丁目31番7号 TEL 072-828-3701　FAX 072-826-3059	縮尺 1/10	工事名	図名	承認	設計	製図	設計　年　月　日 図面 No