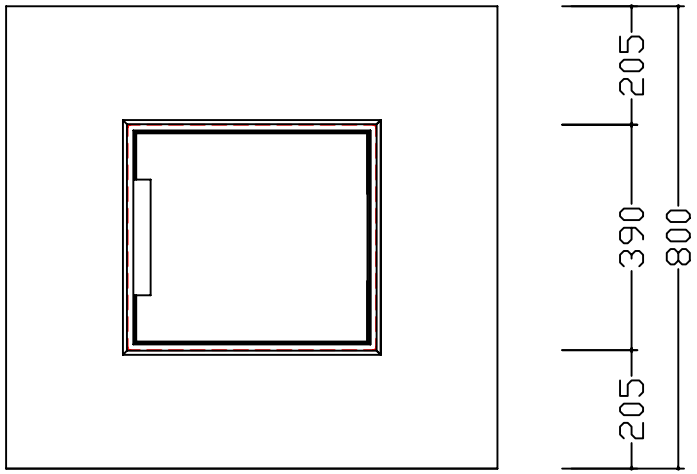

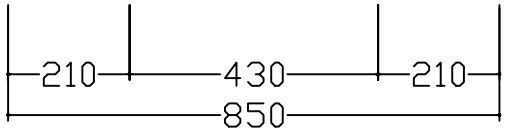

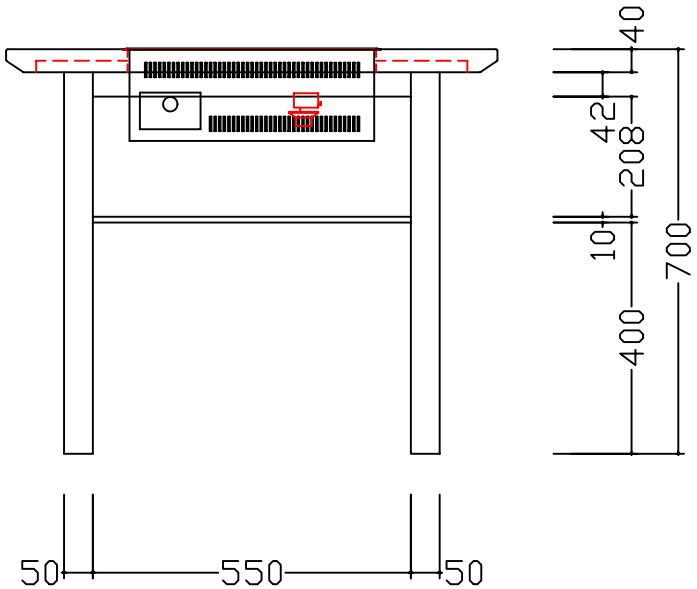

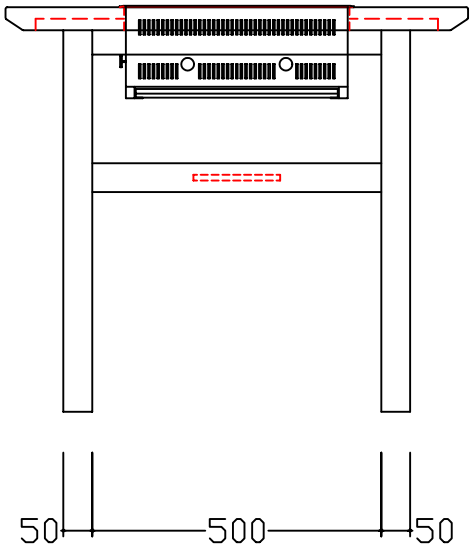

仕 様

製品名	電熱式　お好み焼き器
型式名	EA
外形寸法(mm)	間口446×奥行406×高さ160
製品重量	
鉄板	t9×406×366
定格	1φ　200V
消費電力	1.5KW
制御機能	サーモスタット式保温、調理切り替え機能
安全装置	サーモスタット式過昇防止装置

符号	名　称	摘　　要
1	鉄板	SS41ミガキ
2	枠	SUS430 ミガキ　アジャスター付き
3	カス受け	SUS430
4	本体	黒塗装鋼板
5	汁受け皿	SUS430
6	コントロールボックス	黒塗装鋼板
7	リード線	ボックスより3m付き
8	サーモスタット	

※テーブル開口寸法430×390

※コントロールボックス　1ヶ使用

訂正	月　日	SANPO	三宝ステンレス工業株式会社 〒572-0077 大阪府寝屋川市点野5丁目31番7号 TEL 072-828-3701　FAX 072-826-3059	縮尺 1/10	品名 鉄板焼きテーブル	形式 EA850B-KA（木製脚） 850×800×700	承認	設計	製図	設計 2006年 5月 29日 図面 No