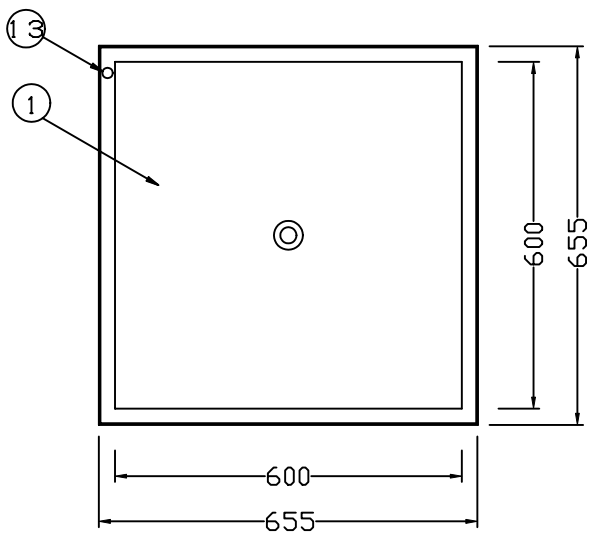

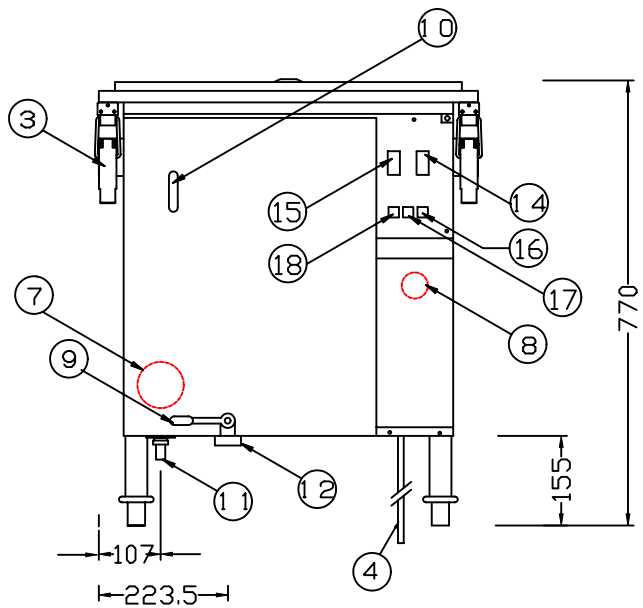

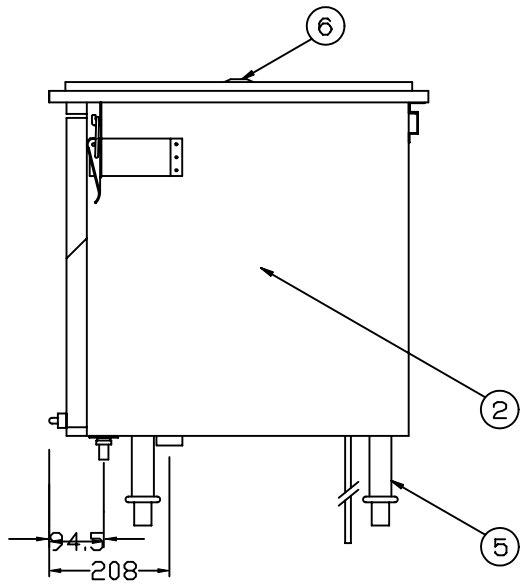

仕 様

品 名	スーパーボイラー
型式名	SES-0
外形寸法(mm)	間口６５５×奥行６５５×高さ７７０
製品重量	総重量約４３ｋｇ(本体２９ｋｇ天板１４ｋｇ)
缶水量	約２０リットル
蒸気発生量	約１４ｋｇ／ｈ
定格	３φ 200V 9kw/h
給水方式	ボールタップ式自動給水
空焚き防止装置	サーモスタット方式 水位検出方式

符号	名 称	摘 要
1	天板（ダイス）	SUS304 t3.0
2	本体	SUS430 t 1.0
3	ストッパー	SUS304
4	リード線	3芯 5.5mm² 2m
5	アジャスト	φ38
6	蒸気吹き出し口	φ28 蒸気散らし板付属
7	給水減圧弁	JIS表示許可、日水協承認登録品
8	過昇防止	内蔵サーモスタット式
9	排水レバー	
10	水量計	
11	給水接続口	１５Ａ（ホースエンド付属）
12	排水接続口	２５Ａ（フレキチューブ付属）
13	オーバーフロー	１０Ａ（テトロンホース付属）
14	電源スィッチ	IP65仕様
15	切り替えスイッチ	強弱２段切り替え IP65仕様
16	電源ランプ	ネオンランプ 緑色
17	運転ランプ	ネオンランプ 白色
18	異常ランプ	ネオンランプ 赤色

意匠登録申請中

＊ 本図ハ、天板(ダイス)１穴仕様
多数穴時ハ、別図参照

訂正	月 日	SANPO	三宝ステンレス工業株式会社 〒572-0077 大阪府寝屋川市点野5丁目31番7号 TEL 072-828-3701 FAX 072-826-3059	縮尺 1/10	品名 SES-0	図名	承認	設計	製図	設計 2009 年 4 月 6 日 図面 No