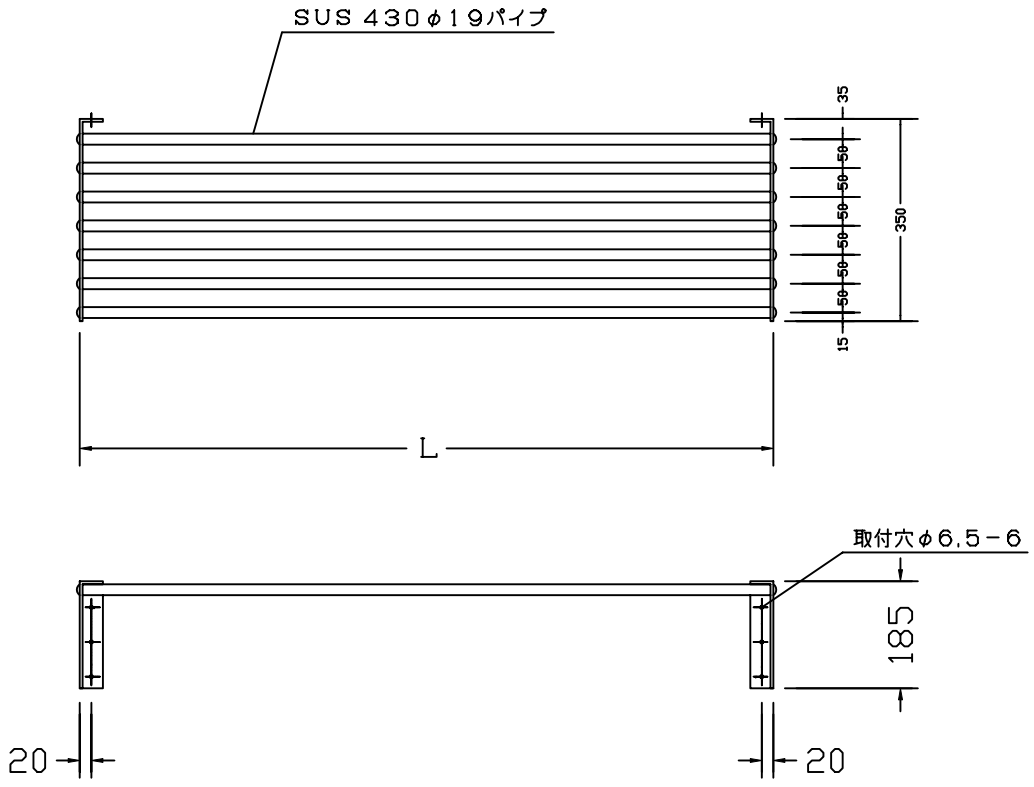

型　式	本体寸法（mm）			中間ブラケット
	間口L	奥　行	高　さ	
PS 60－35	600	350	185	ナ　シ
PS 75－35	750	350	185	ナ　シ
PS 90－35	900	350	185	ナ　シ
PS100－35	1000	350	185	ナ　シ
PS120－35	1200	350	185	ナ　シ
PS150－35	1500	350	185	ナ　シ
PS180－35	1800	350	185	有
PS210－35	2100	350	185	有
PS240－35	2400	350	185	有
PS270－35	2700	350	185	有

訂正	月　日	SANPO	三宝ステンレス工業株式会社 〒572－0077 大阪府寝屋川市点野5丁目31番7号 TEL 072-828-3701　FAX 072-826-3059	縮尺 1/10	工事名	図名	承認	設計	製図	設計　年　月　日 図面 No