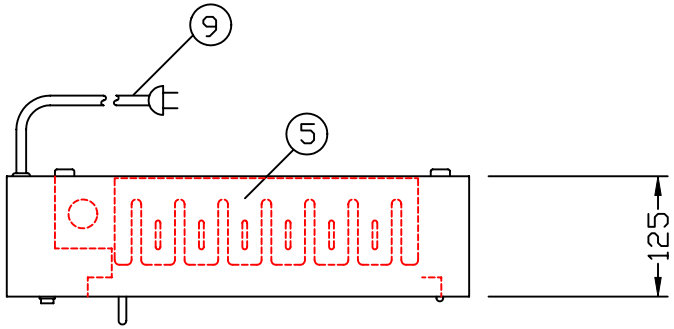

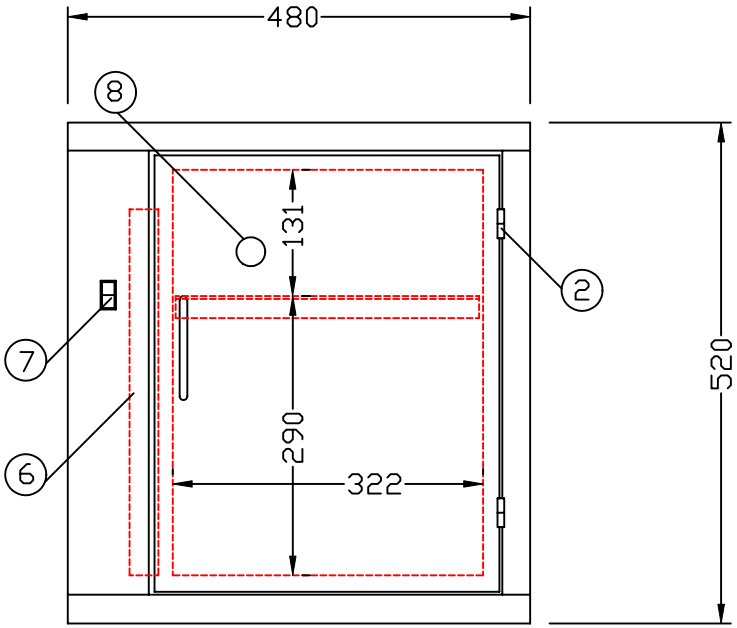

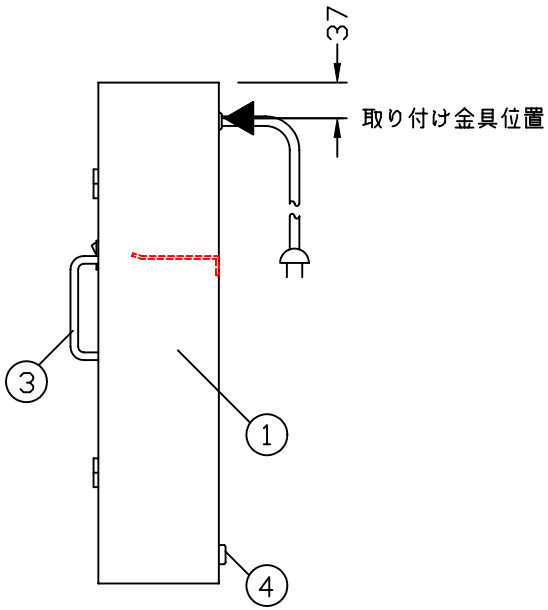

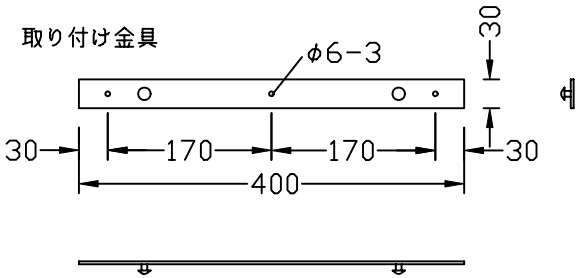

仕 様

品 名	包丁殺菌庫（小）
型式名	7S-50Hz（60Hz）
外形寸法(mm)	間口480×奥行125×高さ520
製品重量	約8Kg
包丁掛け	7本差し
電源	AC100V 50Hz（60Hz）
消費電力	10W
殺菌方式	紫外線殺菌灯式

符号	名 称	材料	個数	規格 （摘要）
1	本体	SUS304	1	JIS G4305
2	丁番	SUS304	2	JIS G4305
3	取手	SUS304	1	JIS G4303
4	当たりダボ	EVA	2	UL規格適合
5	包丁掛け	アルミt3	1	JIS H400
6	殺菌灯	10W(扉閉時点灯)	1	(東芝 GL10)
7	電源スイッチ		1	
8	確認窓	強化ガラス	1	JIS R3203
9	リード線		1	(電線1.5mプラグ付)

＊本体表面仕上はHL,本体内面仕上は鏡面研磨とする。

訂正	月 日	SANPO	三宝ステンレス工業株式会社 〒572-0077 大阪府寝屋川市点野5丁目31番7号 TEL 072-828-3701 FAX 072-826-3059	縮尺 1/6	品名 包丁殺菌庫（小）	型式 7S- 50HZ 60HZ	承認	設計	製図	設計 年 月 日 図面 No